DEYLE
Strom auf der ganzen Linie

Deyle Power

Deyle Stecklinie S
Strom: sicher und effizient

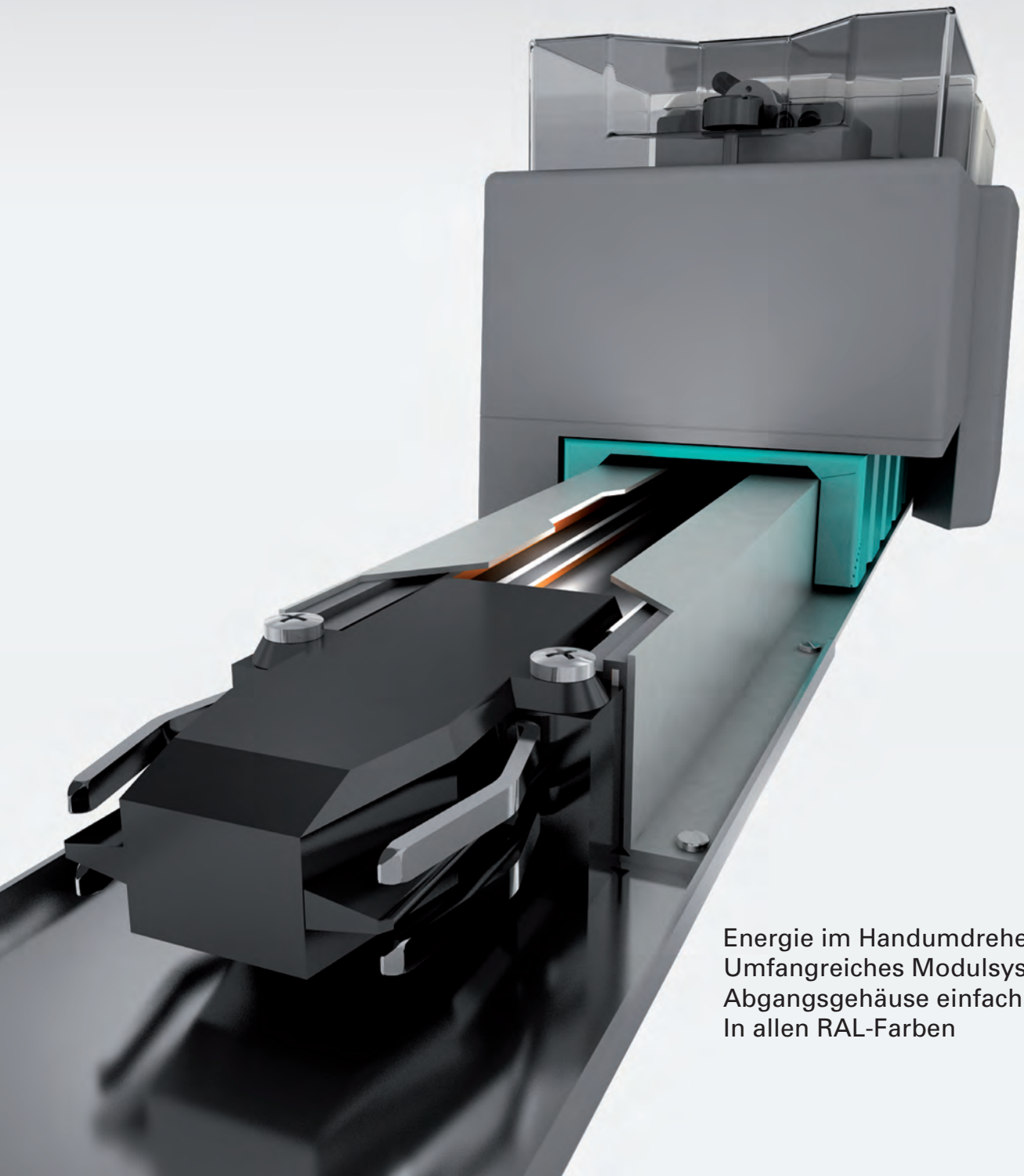

Energie im Handumdrehen
Umfangreiches Modulsystem
Abgangsgehäuse einfach andrehen
In allen RAL-Farben

Stecklinie S für mehr Sicherheit und Effizienz

Die Deyle Stecklinie S bietet Strom genau dort, wo er gebraucht wird. Ohne Kabelsalat, Stolperfallen und Umwege.
Die Stecklinie S besteht aus einem sendzimirverzinkten Stahlprofil mit intergriertem Kunststoffprofil zur Aufnahme der Kupferleiter. Der Nennstrom beträgt wahlweise 25, 40 oder 63 Ampère. Alle Abgangsgehäuse können Sie individuell bestücken und absichern. Später können an jedem beliebigen Punkt der Linie weitere Abnehmer installiert werden – ohne langwierig Kabel trennen und abisolieren zu müssen. Einfach Blende anpassen und Abnehmer einsetzen – fertig.

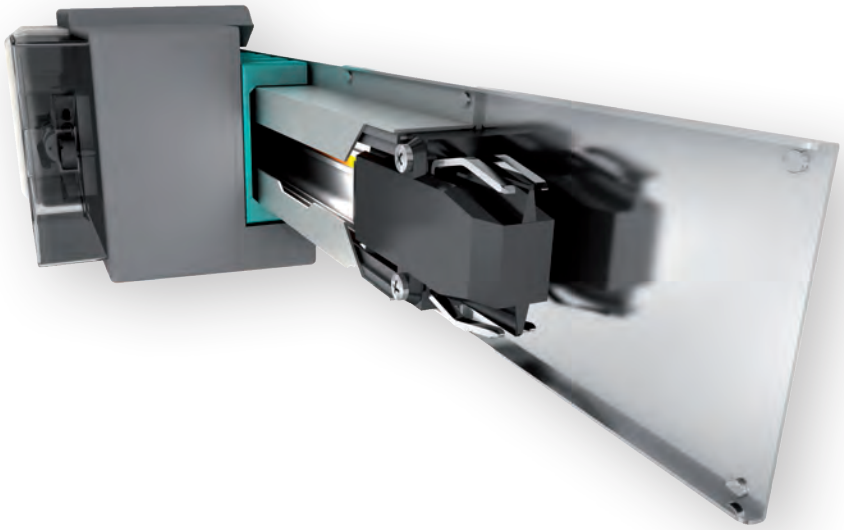

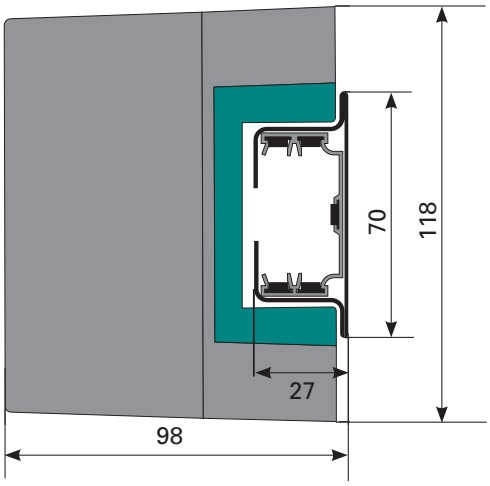

Technische Daten	Typ S
Schutzklasse	IP50
Nennspannung	500 V
Polzahl	3 + N + PE
Kontakter-Nennstrom	16 A / 25 A
Normlängen	3 m, 2 m, 1 m
Maßlängen	0,3 m – 3 m
Aufhängeabstand	1,5 m – 2 m
Gehäuseprofil	Stahl, sendzimir-verzinkt
Innenprofil	PVC 75
Temperaturbereich	-30° bis +50° C
Bezeichnung	Leiternennstrom
SAN 5-25 (L = 3 m)	25 A
SAN 5-40 (L = 3 m)	40 A
SAN 5-63 (L = 3 m)	63 A

Bei der Firma Dungs in Urbach wurde die Stecklinie S auf Quadrat-Rohre (80 mm) montiert. Diese sind gleichzeitig Druckluftleitung und Druckspeicher.

Die Deyle Stecklinie S:
Ihre Vorteile auf einen Blick.

Robust und leistungsstark –
für Belastung bis 63 Ampère.

Unverwüstlicher Stahlblechmantel
für raue Umgebungen.

Innengehäuse aus Kunststoffprofil
mit integrierten Kupferleitern.

Aufhängeabstand 2 Meter bei
Hochkantmontage und 1,5 Meter
bei Flachmontage.

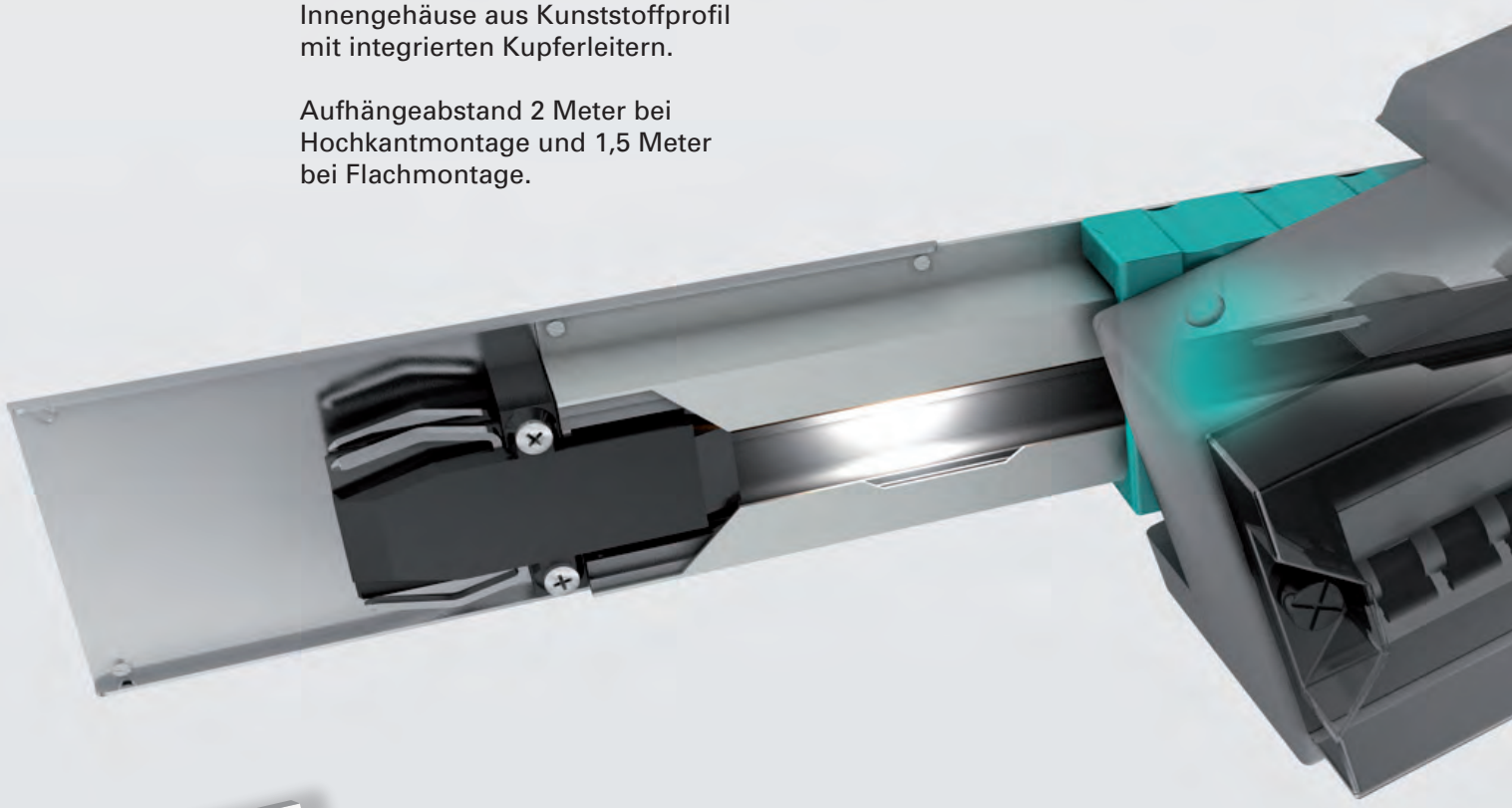

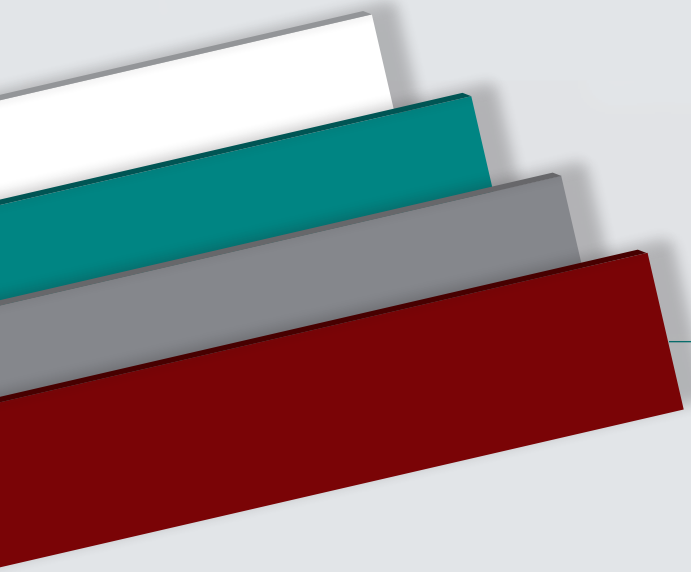

Einfaches Verbindungssystem
für schnelle Montage.

In Längen von 1, 2 und 3 Metern
erhältlich.

Schienenabdeckung wahlweise
in Weiß, Grün-Türkis, Grau oder
Rubinrot erhältlich. Das Stahl-
blechgehäuse kann gegen
Aufpreis in allen RAL-Farben
beschichtet werden.

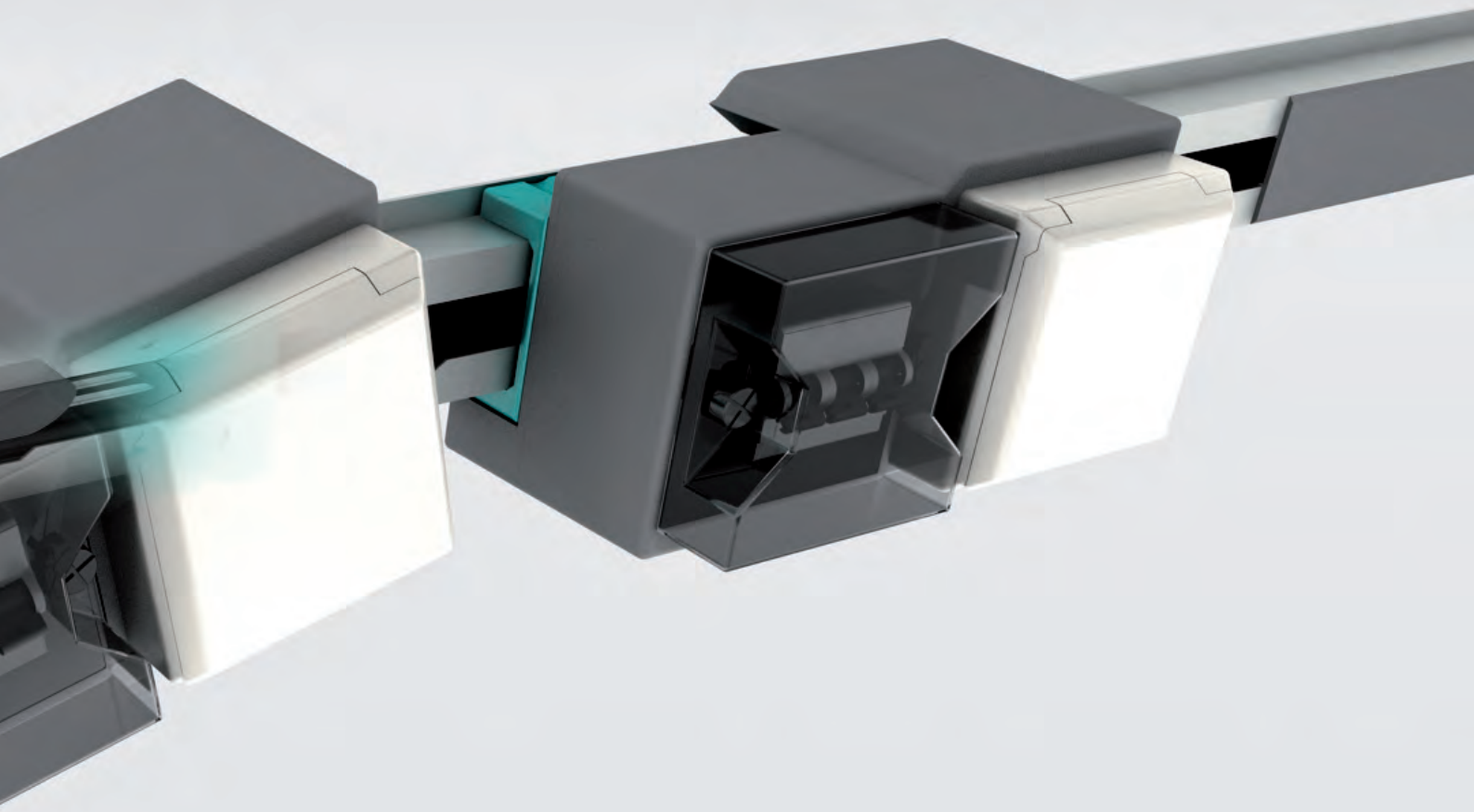

Schnelle Montage dank vor-
installierter Einheiten.

Einfache Integration neuer
Abgangsgehäuse.
Einsetzen, drehen – fertig.

Kopf- oder Streckeneinspeisung.

Dazu passt die unverwüstliche
Original Deyle E-Box.

Aufhängung mit dem Deyle
Montagesystem MS.

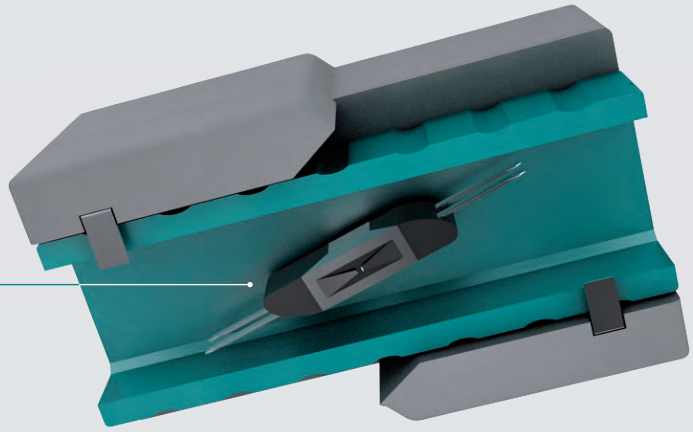

Die Kontakter der Deyle Stecklinie S, die sich ganz nach Ihren Vorstellungen richten.

Kontakter ohne Sicherung		
SE05-25/1		
SE05-25/2		
SEN5-16DM	2 x	
SEN5-16DM4	4 x	
SEN5-16C		1 x CEE16
SEN5-25C		1 x CEE32
SEN5-16DC		2 x CEE16

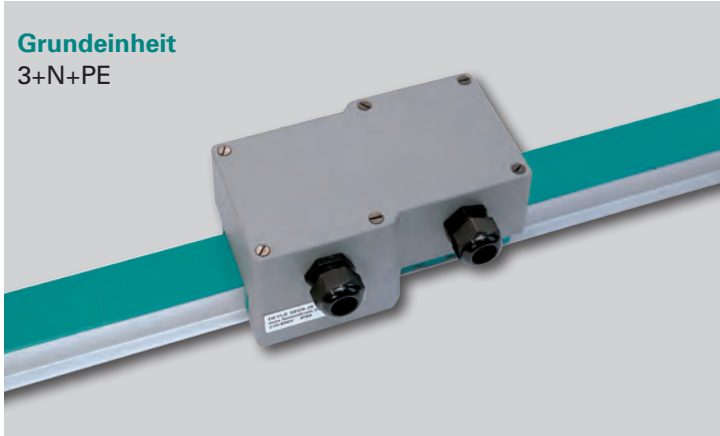

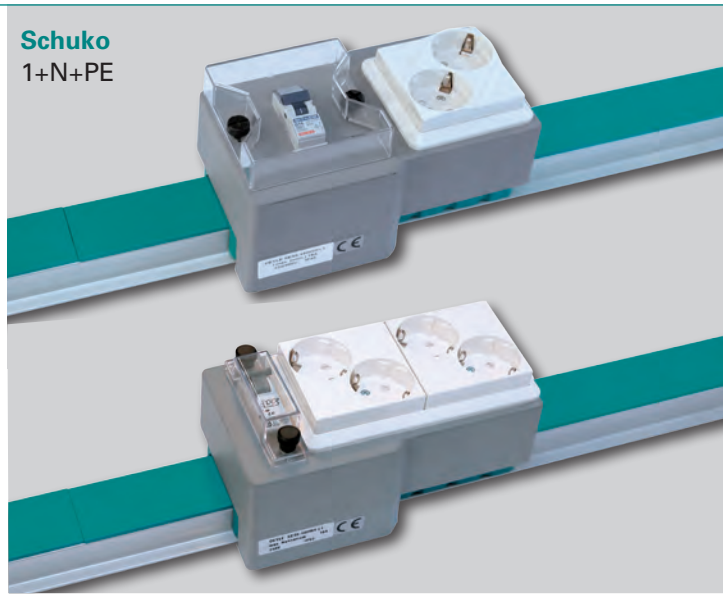

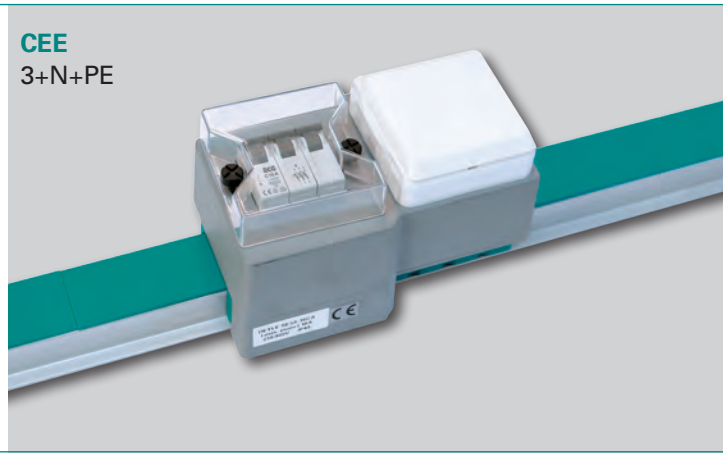

SEN5-16A
- Stecklinie S
- N = Normal
- S = mit Sicherung
- Polanzahl
- Stromstärke
- A = Automatensicherung
- P = Patronensicherung
- D = Doppel
- C = Cekon
- M = Schuko ohne Sicherung
- W = Schuko mit Sicherung

Alle 12 cm kann ein Kontakter in eine Aussparung des Profiles eingesetzt werden. Nach dem Einsetzen kann der Kontakter noch in Längsrichtung bis zu seiner endgültigen Position geschoben werden.

Passt perfekt: zu Ihren Räumen, zu Ihren Arbeitsabläufen, zu Ihrem Strombedarf. Denn je individueller Ihre Systemlösung wird, desto besser, sicherer und effizienter wird sie arbeiten.

Deshalb bieten wir Ihnen eine Vielzahl an Modulen, Abnehmern, Sicherungen und Zubehör. Fragen Sie uns nach Ihrer individuellen Systemlösung.

DEYLE
Strom auf der ganzen Linie

Kontakter mit Sicherung

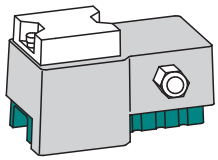

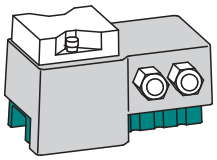

SES5-16P				1 x E14 (16A max)			
SES5-25P				1 x E18 (25A max)			
SES5-16A							1 x C16
SES5-25A							1 x C25
SES5-16A1					1 x B16		
SES5-16A3					3 x B16		
SES5-16A4					1 x B16		1 x C16
SES5-25A4					1 x B16		1 x C25

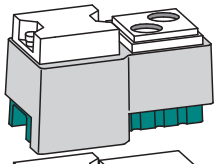

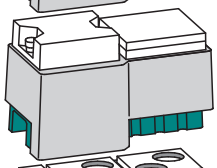

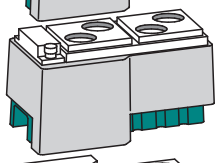

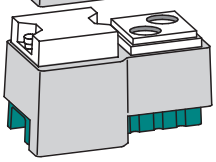

SES5-16DW2	2 x				1 x B16		
SES5-16WA	1 x				1 x B16		
SES5-16DW4	4 x				1 x B16		
SES5-16DW2-Fi	2 x				1 x B16	1 x 2pol. 0,03 Fi	

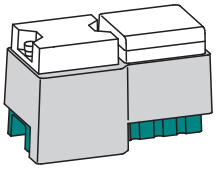

SES5-16CA		1 x CEE5-16					1 x C16
SES5-25CA		1 x CEE5-32					1 x C25
SES5-16C3A			1 x CEE3-16		1 x B16		
SES5-16CA-Fi		1 x CEE5-16				1 x 4pol. 0,03 Fi	1 x C16
SES5-25CA-Fi		1 x CEE5-32				1 x 4pol. 0,03 Fi	1 x C25
SES5-16CP (max. 16A)		1 x CEE5-16		1x E14			
SES5-25CP (max. 25A)		1 x CEE5-32		1x E18			

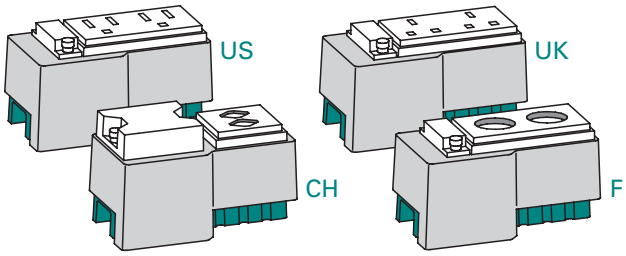

SES5-16DW2-US	2 x 110V	1 x B16
SES5-16DW2-CH	2 x 230V	1 x B16
SES5-16DW2-UK	2 x 230V	1 x B16
SES5-16DW2-F	2 x 230V	1 x B16

Kontakter-Ausführungen für verschiedene Länder auf Anfrage.

Mitten- und Endeinspeisung der Deyle Stecklinie S

Einspeisung ohne Sicherung für		SAN5 -25 25A	SAN5 -40 40A	SAN5 -63 63A	max. Anschluss Querschnitt
Rechtes und linkes Ende 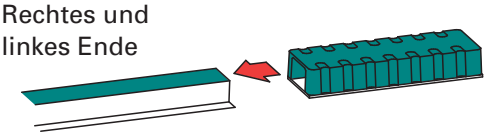	SAS5-40	x	x		6^2
Rechtes Ende 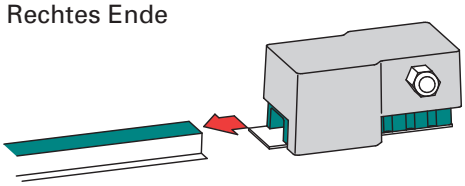	SAS5-40R	x	x		25^2
	SAS5-63R			x	25^2
Linkes Ende 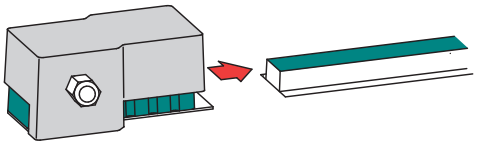	SAS5-40L	x	x		25^2
	SAS5-63L			x	25^2
2 x mittige Einspeisung 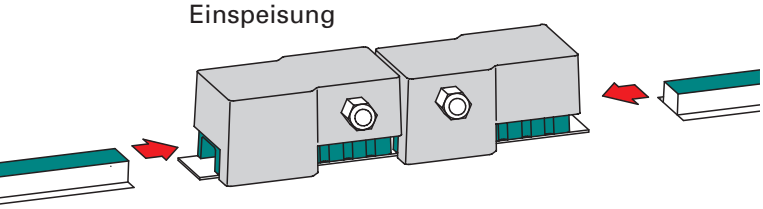	SAS5-40M	x	x		25^2
	SAS5-63M			x	25^2
1 x mittige Einspeisung 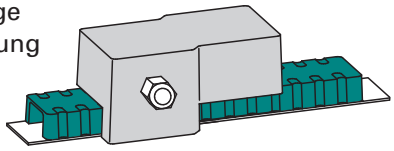	SAS5-40M1	x	x		25^2
	SAS5-63M1			x	25^2

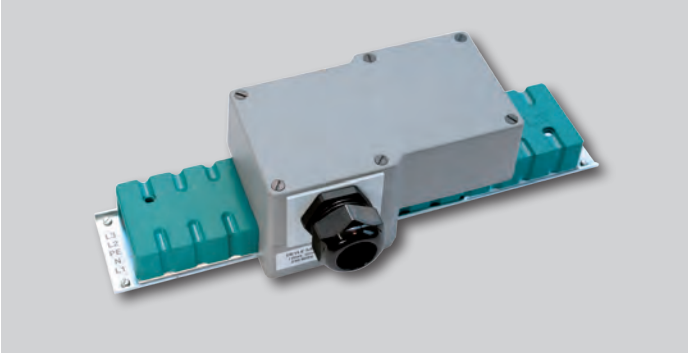

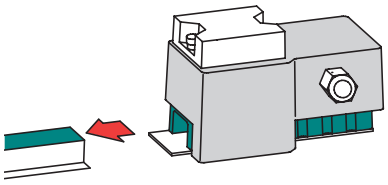

Einspeisung mit Sicherung für	SAN5 -25 25A	SAN5 -40 40A	SAN5 -63 63A	max. Anschluss Querschnitt		
SAS5-16RA	x	x		25^2		1 x C16
SAS5-16RP	x	x		25^2	1 x E14 max. 16A	
SAS5-25RA	x	x		25^2		1 x C25
SAS5-35RP		x		25^2	1 x E18 max. 35A	
SAS5-40RA		x		25^2		1 x C40
SAS5-63RP			x	25^2	1 x E18 max. 63A	
SAS5-63RA			x	25^2		1 x C63

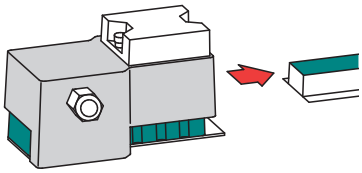

SAS5-16LA	x	x		25^2		1 x C16
SAS5-16LP	x	x		25^2	1 x E14 max. 16A	
SAS5-25LA	x	x		25^2		1 x C25
SAS5-35LP		x		25^2	1 x E18 max. 35A	
SAS5-40LA		x		25^2		1 x C40
SAS5-63LP			x	25^2	1 x E18 max. 63A	
SAS5-63LA			x	25^2		1 x C63

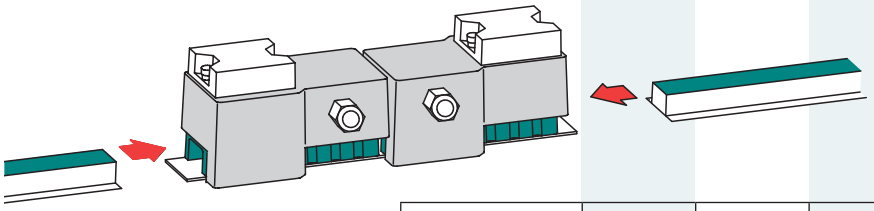

SAS5-16MA	x	x		25^2		2 x C16
SAS5-16MP	x	x		25^2	2 x E14 max. 2 x16A	
SAS5-25MA	x	x		25^2		2 x C25
SAS5-35MP		x		25^2	2 x E18 max. 2 x 35A	
SAS5-40MA		x		25^2		2 x C40
SAS5-63MP			x	25^2	2 x E18 max. 2 x 63A	
SAS5-63MA			x	25^2		2 x C63

Jede Einspeisung ist eine Doppeleinspeisung mit elektrischer Trennung – also:
2x16A / 2x25A / 2x40A / 2x63A

Die Eckverbinder der Deyle Stecklinie S

Starr 90° Eckverbindung	SAN5 -25	SAN5 -40	SAN5 -63
SZECK1-40	x	x	
SZECK1-63			x
SZECK3-40	x	x	
SZECK3-63			x
SZECK2-40	x	x	
SZECK2-63			x

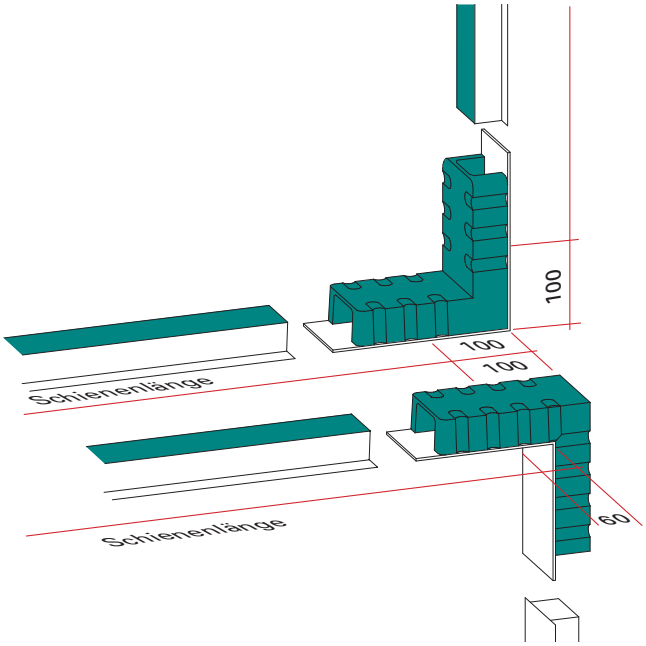

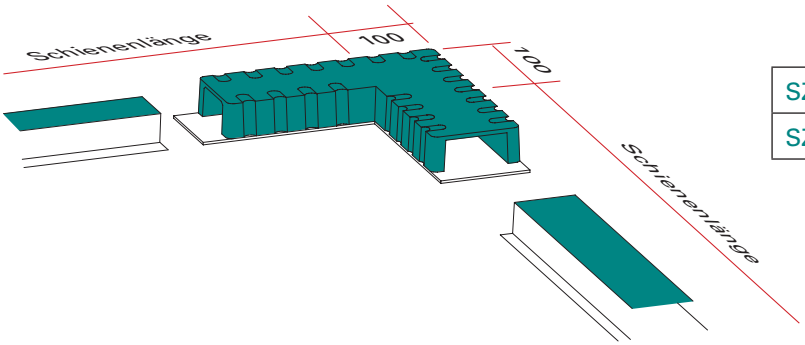

Flexible Eckverbindung	SAN5 -25	SAN5 -40	SAN5 -63
SZECK4-40	x	x	
SZECK4-63			x

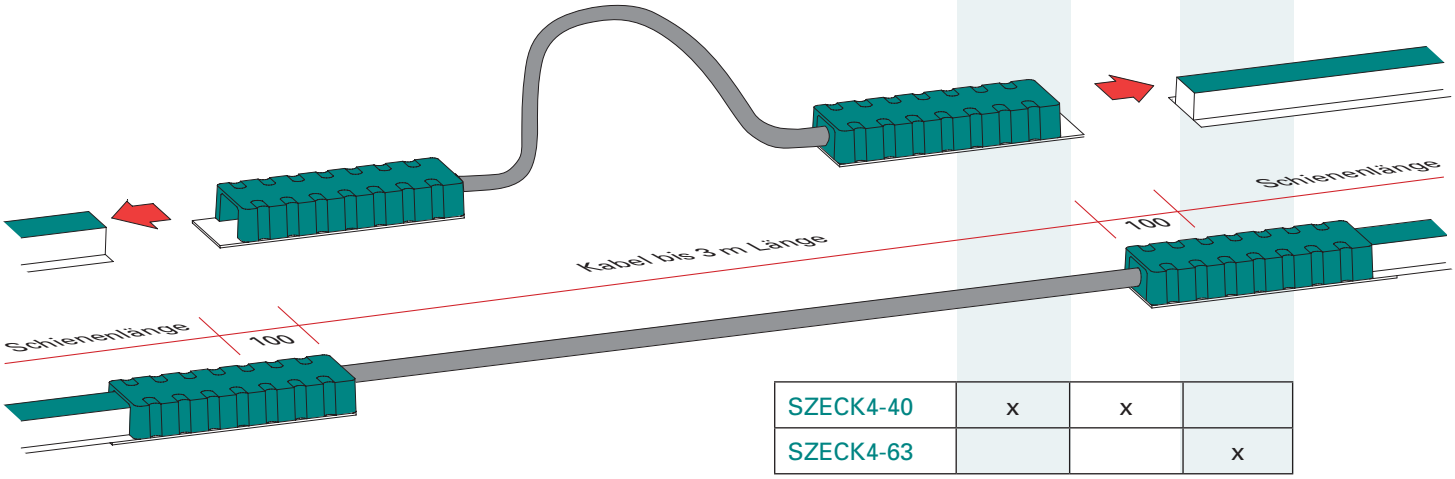

Die Montage der Deyle Stecklinie S

DEYLE
Strom auf der ganzen Linie

Die Schienen-Verbindung

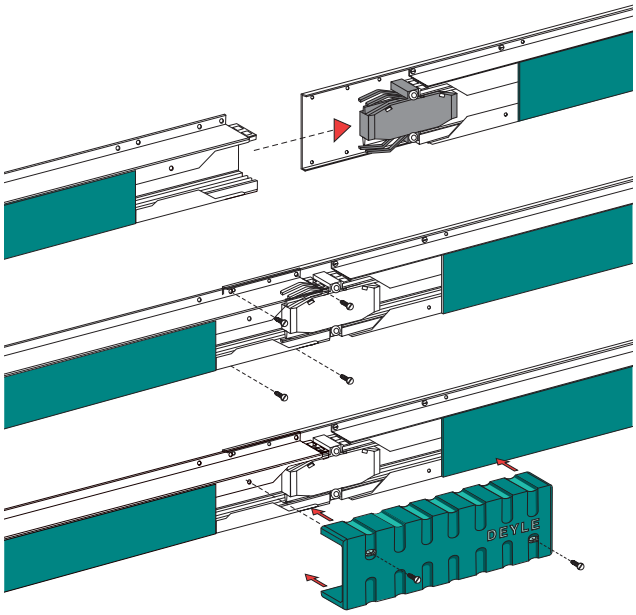

Die Montage der End-Einspeisung ohne Sicherung

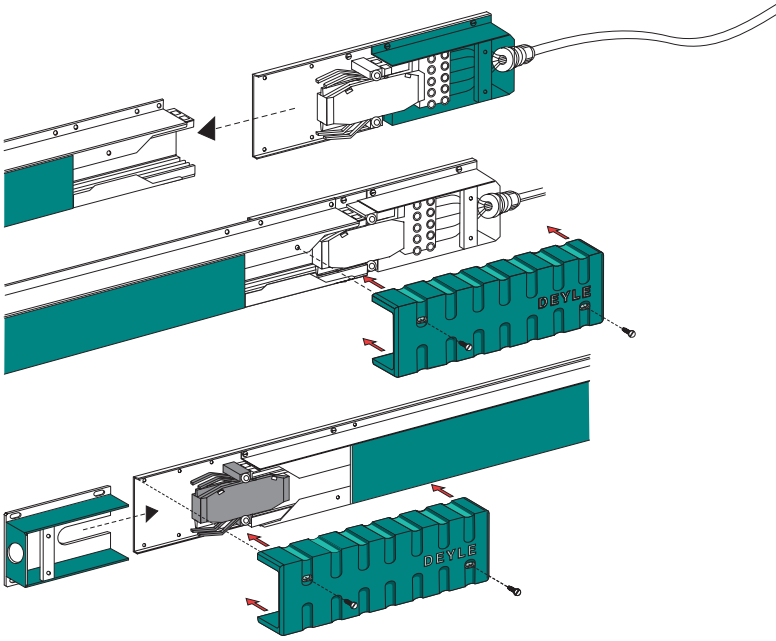

Die Kontakter-Montage

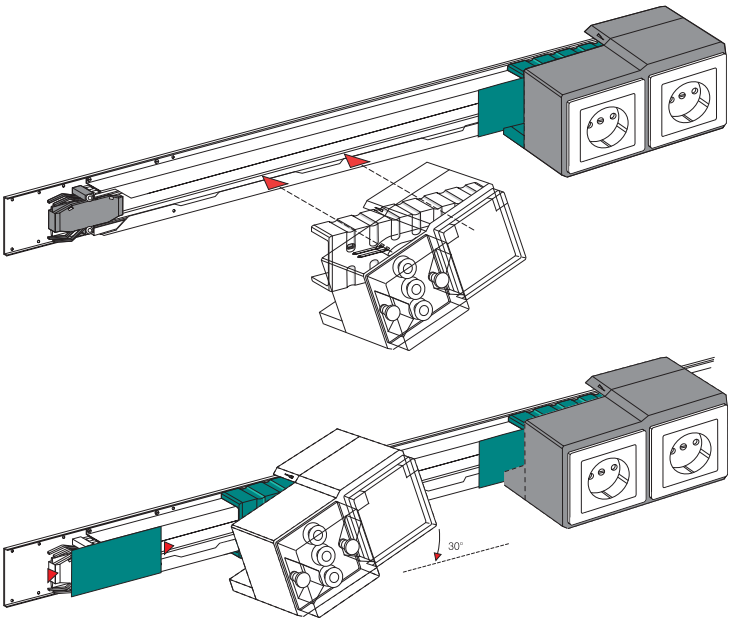

Die Montage der End-Einspeisung mit Sicherung

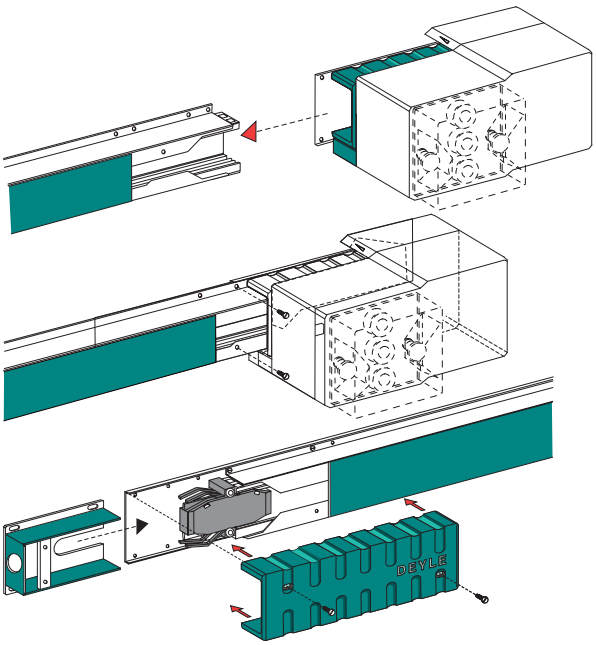

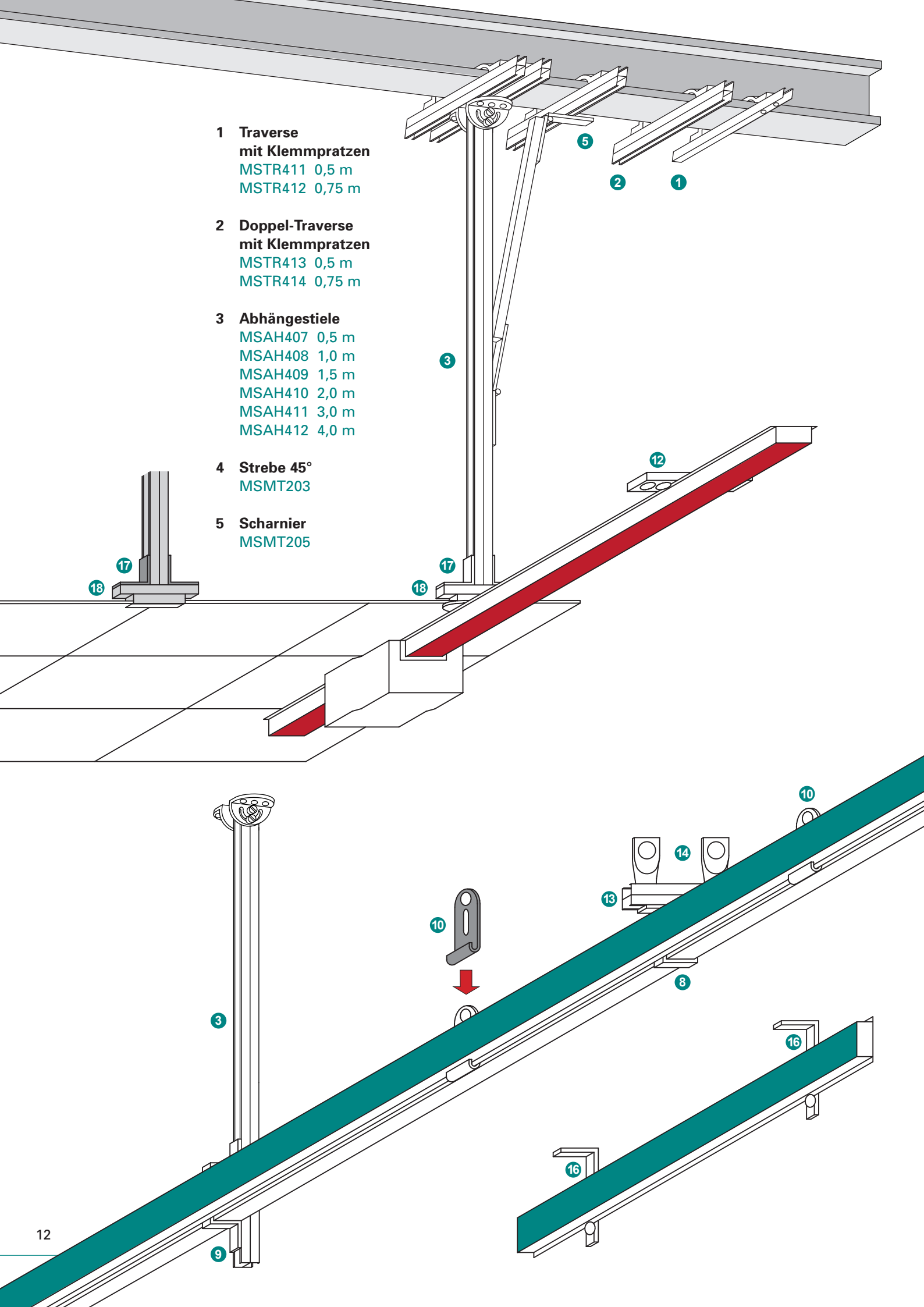
1 Traverse
mit Klemmpratzen
MSTR411 0,5 m
MSTR412 0,75 m
2 Doppel-Traverse
mit Klemmpratzen
MSTR413 0,5 m
MSTR414 0,75 m
3 Abhängestiele
MSAH407 0,5 m
MSAH408 1,0 m
MSAH409 1,5 m
MSAH410 2,0 m
MSAH411 3,0 m
MSAH412 4,0 m
4 Strebe 45°
MSMT203
5 Scharnier
MSMT205

Das Deyle Montage-System.

Die Deyle Stecklinie ist technisch ausgereift und überaus montagefreundlich. Kein Verschrauben, nur einschieben, drehen, klick – fertig! Das beginnt schon bei der Montage: Das System ist für Träger-, Wand- und Deckenmontage vorbereitet, alle erforderlichen Befestigungs- und Montageteile liegen Ihrem Auftrag bei. Fragen Sie unseren Service nach einem konkreten Vorschlag für Ihre räumlichen Gegebenheiten. Die vorkonfektionierten Kontakter müssen dann nach der Montage nur noch eingesetzt werden.

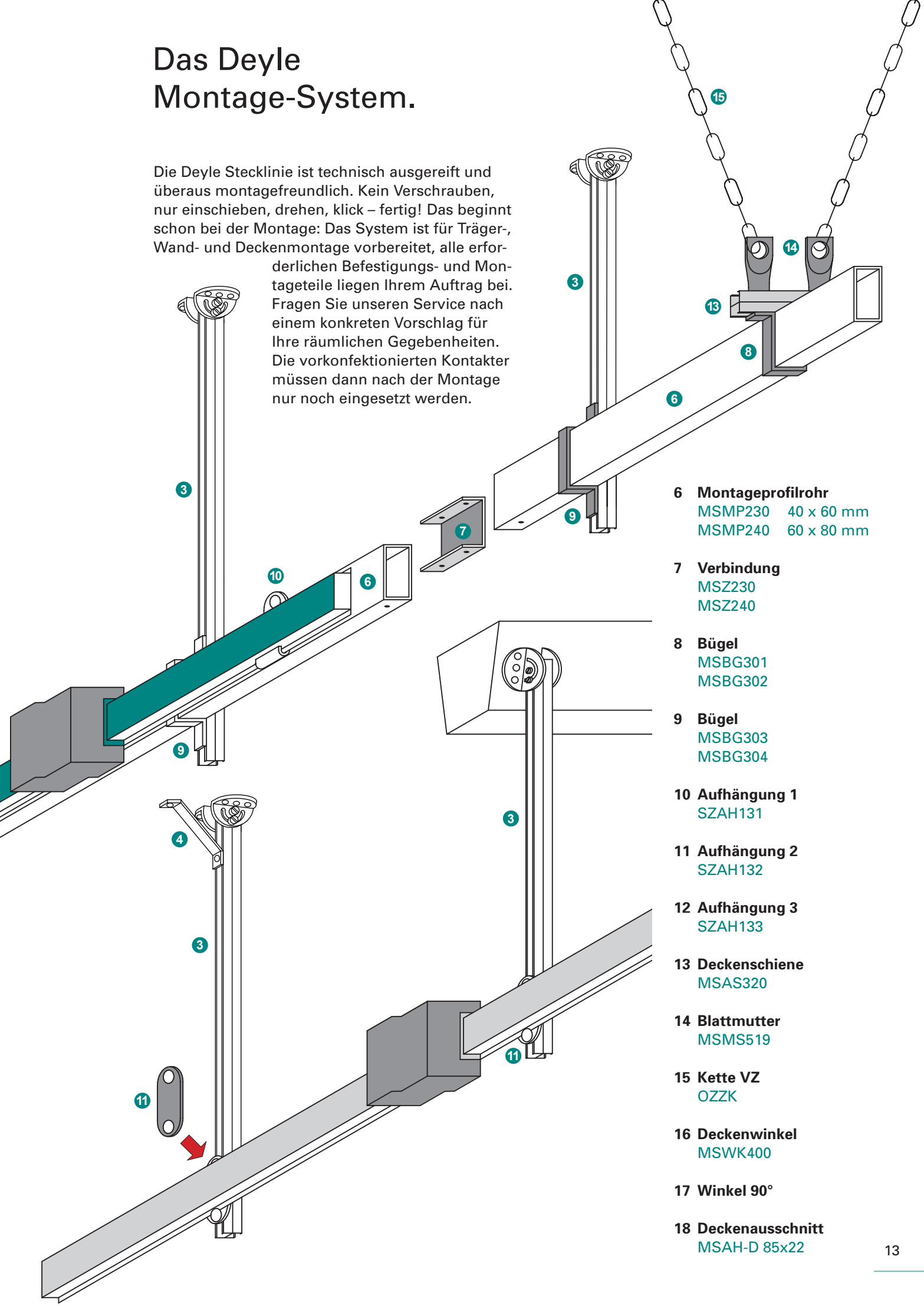

6 Montageprofilrohr
MSMP230 40 x 60 mm
MSMP240 60 x 80 mm

7 Verbindung
MSZ230
MSZ240

8 Bügel
MSBG301
MSBG302

9 Bügel
MSBG303
MSBG304

10 Aufhängung 1
SZAH131

11 Aufhängung 2
SZAH132

12 Aufhängung 3
SZAH133

13 Deckenschiene
MSAS320

14 Blattmutter
MSMS519

15 Kette VZ
OZZK

16 Deckenwinkel
MSWK400

17 Winkel 90°

18 Deckenausschnitt
MSAH-D 85x22

Beispielhafte Installationen in allen Branchen.

Deyle Stecklinien überzeugen an ganz unterschiedlichen Einsatzorten: zum Beispiel in der Automobil- oder Textilindustrie, in Werkstätten wie auch in Schulen und Labors. Überall dort, wo Sicherheit und Effizienz gefordert sind.

Hier ein kleiner Ausschnitt unserer Referenzliste:

- **AUDI**, Automobil, Mexiko
- **Bosch**, Elektrowerkzeuge, Leinfelden
- **Brunnhuber**, Krane, Augsburg
- **Bundeswehr**, Penzing
- **Continental**, Reifen, Hannover
- **Dungs**, Gas-Sicherheitstechnik, Urbach
- **ebm**, Elektromotorenbau, Mulfingen
- **EnBW**, Energie, Stuttgart
- **EON**, Wasserkraftwerk, Landshut
- **FESTO**, Automatisierungstechnik, Esslingen
- **Franziskanerinnen** von Schönbrunn, Kloster
- **Fraunhofer Institut**, Freiburg
- **Gewerbliche Schulen**, Donaueschingen
- **HARIBO**, Süßwaren, Bonn
- **Hochschule Hamm-Lippstadt**, Hamm
- **HILTI**, Befestigungstechnik, Kaufering
- **Hornbach**, Baumarkt, Driebergen (Holland)
- **HYMER**, Wohnmobile, Waldsee
- **Indupress**, Pressen für Textilbereich, Hösbach
- **Intertex-Maschinenbau GmbH & Co KG**, Dynamische Lagersysteme, Eislingen
- **JVA** Justizvollzugsanstalt, Landsberg
- **MEWA-Textilien AG**, Textilmanagement, Betriebstextilien, Immenhausen
- **Miele**, Elektro-Hausgeräte, Gütersloh

- **NATO**, Flugzeughallen, Norwegen
- **NDR**, Fernsehen, Hamburg
- **Porsche**, Automobil, Stuttgart-Zuffenhausen
- **Siemens**, Schaltschrankbau, Erlangen
- **Thyssen-Krupp Steel Europe AG**, Oberflächentechnik, Dortmund
- **Trigema**, Sport- und Freizeitbekleidung, Burladingen
- **Triumph**, Mieder, Textil, Heubach
- **Trumpf**, Stanzmaschinen, Hettingen
- **Waldner GmbH & Co KG**, Laboreinrichtungen, Wangen
- **ZF-Friedrichshafen AG**, Getriebe, Lemförde

DEYLE

Strom auf der ganzen Linie

Bei der Firma ebm-papst in Mulfingen ist die Stecklinie-S an automatischen Montagebändern im Einsatz.

Deyle –
Strom auf der ganzen Linie.

Seit 60 Jahren liefern die Original Deyle Stromschienen zuverlässig Energie zum Verbraucher. Die ersten Anlagen sind noch heute im Einsatz – ein Beweis für die beispielhafte Qualität und Nachhaltigkeit unserer Systeme. Seit 1954 liefern wir Schleifleitungen, Schienen- und Steckdosenverteiler, Kabellaufschienen und Sicherheitsleisten.

1993 kommt ein ganz neuer Produktbereich hinzu: Heißluftgeräte für Optiker und Hörgeräte-Akustiker. Sie sind heute europaweit der Standard für die ganze Branche.

Deyle Power ist Teil der Mehl-Gruppe, zu der auch die Marke Leich + Mehl gehört, einem führenden Hersteller von Wäge- und Etikettiertechnik. Die Mehl-Gruppe ist ein Familien-Unternehmen in der zweiten und dritten Generation.

Deyle Power ist innovativ, konsequent zuverlässig und bietet herausragende Qualität. Unser kompetenter und freundlicher Kundenservice steht Ihnen auch nach der Auslieferung jederzeit zur Verfügung.

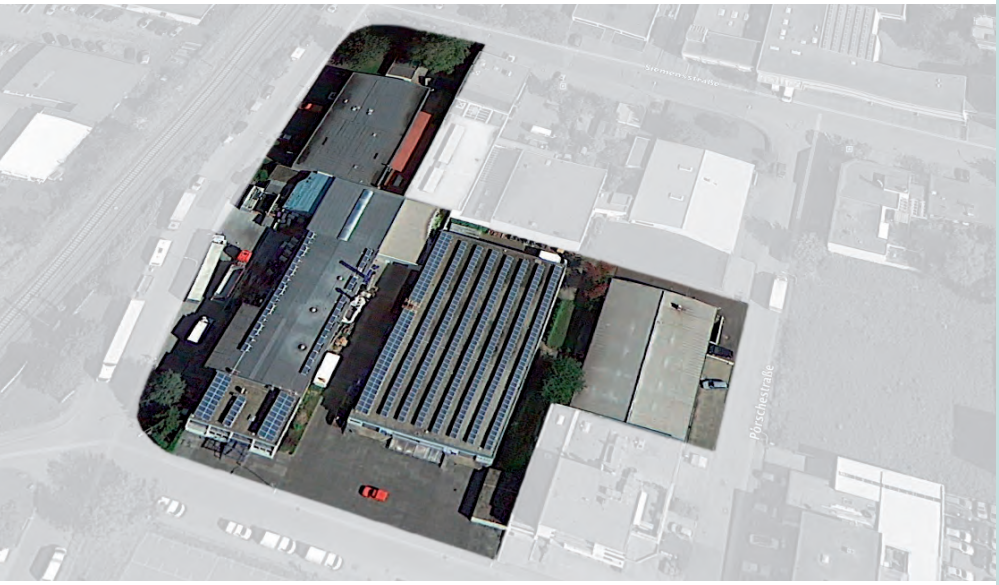

In diesem Sinne: Wenn Sie mit **Strom auf der ganzen Linie** planen, sollten Sie mit uns sprechen. Wir helfen Ihnen gerne mit dem Know-How von 60 Jahren, verraten Ihnen Tipps und Tricks und unterstützen Sie bei der Erstellung von Ausschreibungen für Ingenieur-Büros.

Die DEYLE-Produkte:

Strombahn Typ B
Die robuste Industrie-Strombahn.

Strombahn Typ D
Die kompakte Strombahn.

Kabelschleppsystem F
Das wirtschaftliche Kabelsystem.

Stecklinie S
Strom an jeder beliebigen Position.

Das Deyle Kontaktband
Sicherheit schalten.

Passat-Heissluftgeräte
für Optiker und Hörgeräte-Akustiker.

2018 | 2019
INNOVATIV
DURCH FORSCHUNG
Ausgezeichnet durch den Stifterverband
DEY2267KER

2020 | 2021
INNOVATIV
DURCH FORSCHUNG
Ausgezeichnet durch den Stifterverband
DEY9844KER

Wir sind ausgezeichnet!

DEYLE
Strom auf der ganzen Linie

Deyle GmbH
Tulpenstraße 50
71394 Kernen i.R. (bei Stuttgart)
Telefon 07151 4 10 46
Telefax 07151 4 68 06
mail@deyle-power.de
www.deyle-power.de

Version_04_2015 - www.kerler.info